平成26年度栃木県ソフトテニス総合選手権大会　　期日:9月23日(火)　会場:栃木県総合運動公園
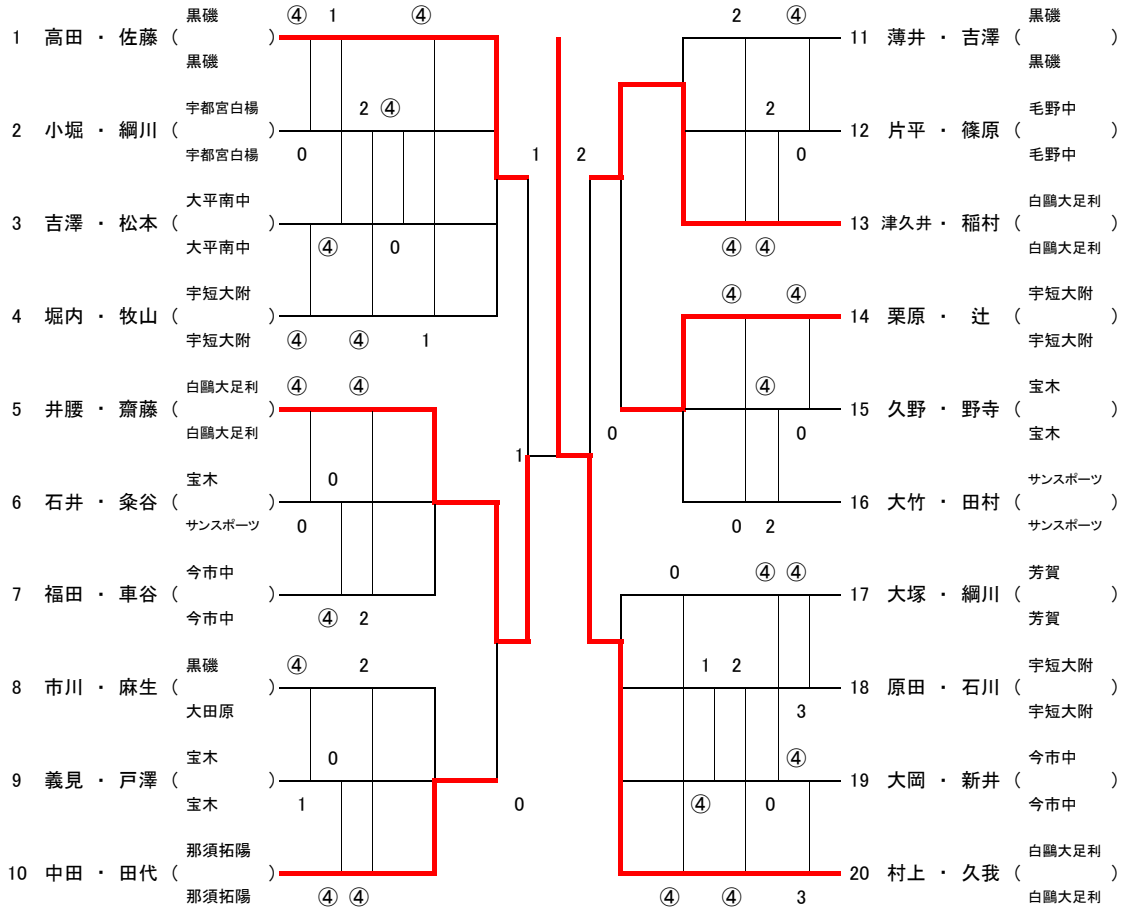
一般女子(7～8コート)