令 和 元 年 度　神 奈 川 県 秋 季 ソ フ ト テ ニ ス 大 会

日 時　令和元年10月6日(日)
会 場　川崎市営富士見テニスコート

主 催　神 奈 川 県 ソ フ ト テ ニ ス 連 盟
主 管　川 崎 市 ソ フ ト テ ニ ス 協 会

＜　一　般　男　子　＞

表彰　1位・2位・3位

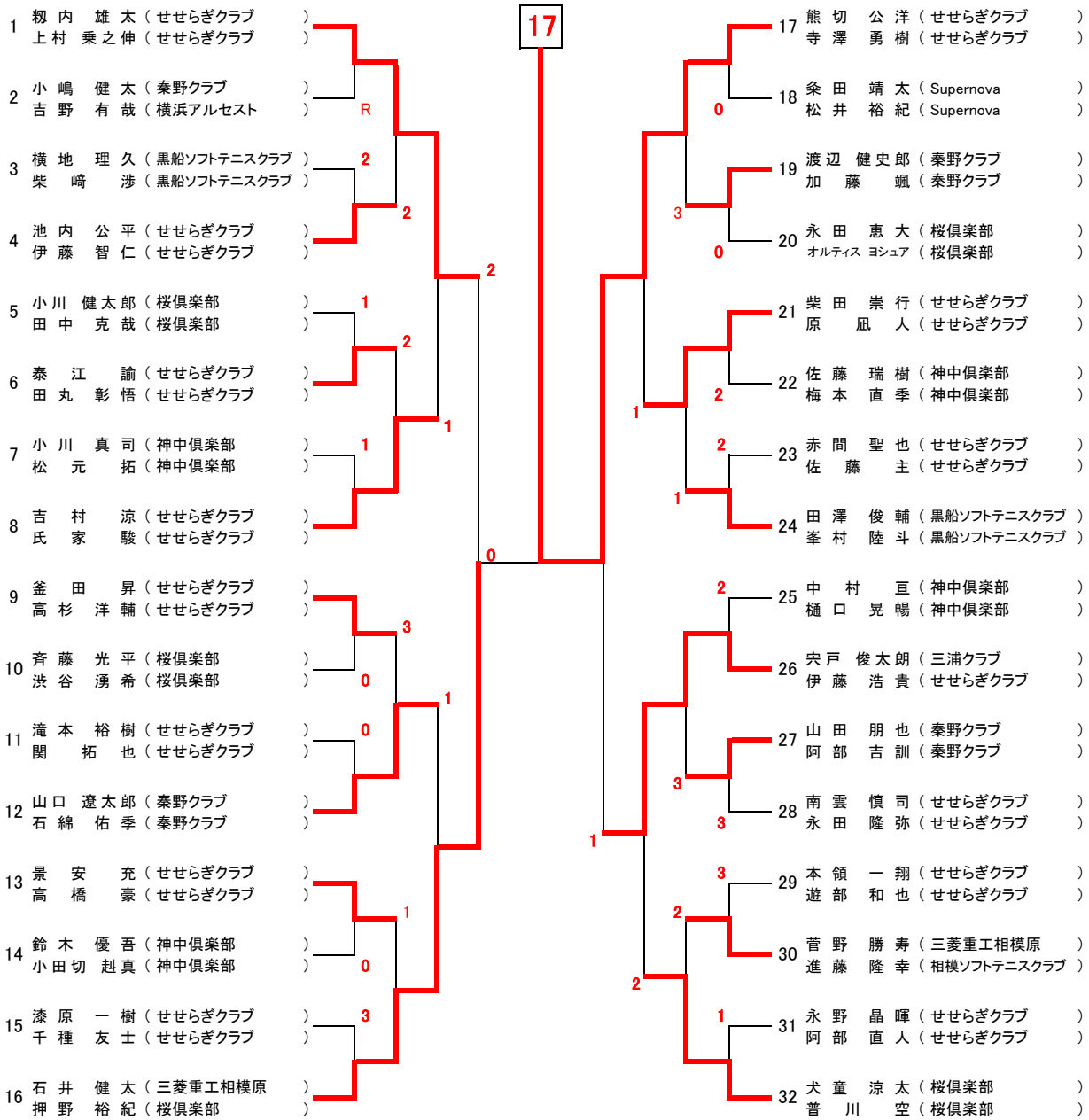

＜　男　子　３　５　＞
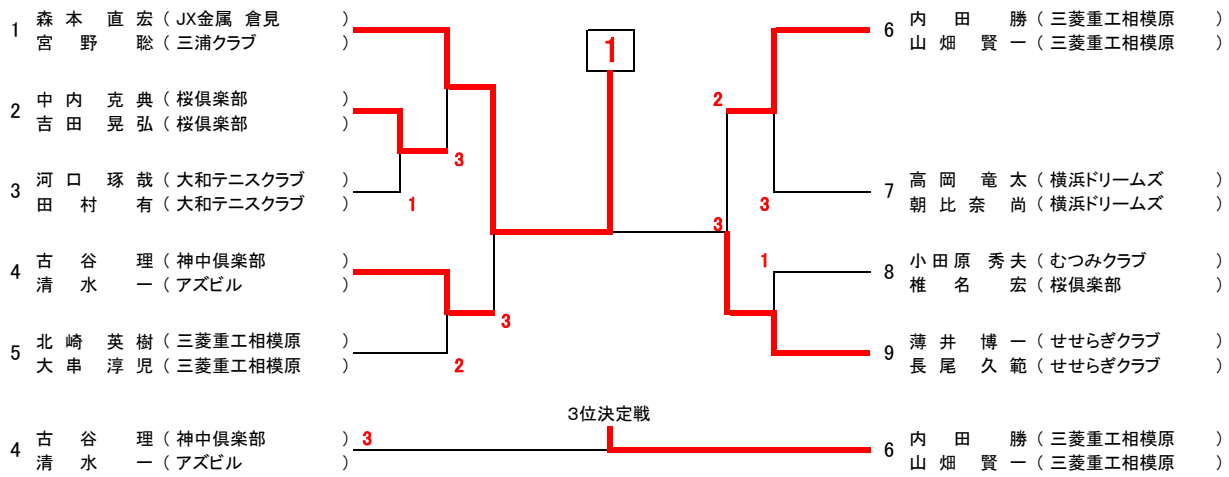
表彰　1位・2位・3位