平成27年度　関東ソフトテニス選手権神奈川県予選会

日　時　平成27年4月12日（日）　　主　催　神奈川県ソフトテニス連盟
場　所　横須賀市大津テニスコート　　主　管　横須賀市ソフトテニス協会

県連推薦（8本）　宍戸俊太朗・佐久間一希（三浦クラブ）　石井健太・伊藤浩貴（せせらぎクラブ）　米川健一・川崎孝志（藤沢市役所・三浦クラブ）
石川裕基・岩﨑拓斗（厚木市役所）　菅原友貴・今野翔太（桜倶楽部）　石黒湧己・押野裕紀（厚木市役所・桜倶楽部）
釜田昇・伊藤裕之（せせらぎクラブ・三菱重工相模原）　本領一翔・高杉洋輔（せせらぎクラブ）

＜　一　般　男　子　＞

A	選手名	所属	1	2	3	勝	敗	順
1	中村友昭 福田勝吾	桜倶楽部 藤沢市役所		④	④	2	0	1
2	小野竜寛 小泉和隆	遊友クラブ 遊友クラブ	1		1	0	2	3
3	田中海嗣 一瀬和昭	横浜市役所 横浜市役所	2	④		1	1	2

B	選手名	所属	4	5	6	7	勝	敗	順
4	小野寺健太 小林将大	せせらぎクラブ せせらぎクラブ		④	1	④	2	1	2
5	白井裕樹 安川宏太	むつみクラブ むつみクラブ	0		1	3	0	3	4
6	斉藤光平 武　将悟	桜倶楽部 桜倶楽部	④	④		④	3	0	1
7	石黒喜人 普川　空	柏尾CSC 柏尾CSC	3	④	0		1	2	3

C	選手名	所属	8	9	10	勝	敗	順
8	原　剛志 浅井慎吾	遊友クラブ 遊友クラブ		④	④	2	0	1
9	岩崎　魁 拝戸佑也	桜倶楽部 桜倶楽部	2		④	1	1	2
10	尾登駿一 久保寺勇樹	JOHNNY'S JOHNNY'S	2	3		0	2	3

D	選手名	所属	11	12	13	勝	敗	順
11	田中貴輝 ~~今井裕太~~ 宮野　聡	桜倶楽部 ~~JOHNNY'S~~ 三浦クラブ		④	④	2	0	1
12	川口敦史 関　拓也	柏尾CSC 柏尾CSC	2		④	1	1	2
13	小川真司 清水　一	神中倶楽部 アズビル	0	0		0	2	3

E	選手名	所属	14	15	16	勝	敗	順
14	荒木　宏 新谷嘉将	せせらぎクラブ せせらぎクラブ		④	④	2	0	1
15	太田翔之 大槻駿太	桜倶楽部 桜倶楽部	0		1	0	2	3
16	山口育人 久野桂史	藤沢市役所 藤沢市役所	1	④		1	1	2

F	選手名	所属	17	18	19	20	勝	敗	順
17	山畑賢一 前田将貴	三菱重工相模原 三菱重工相模原		④	④	3	2	1	2
18	石田尚之 山口大介	遊友クラブ 遊友クラブ	3		④	1	1	2	3
19	村田嗣斗 岡田泰明	柏尾CSC 柏尾CSC	0	1		1	0	3	4
20	渡辺健史郎 石綿佑季	秦野クラブ 秦野クラブ	④	④	④		3	0	1

G	選手名	所属	21	22	23	24	勝	敗	順
21	髙橋雅之 関口晃生	三浦クラブ 三浦クラブ		1	④	1	1 (+−0)	2	3
22	大塚雅紀 松原武史	桜倶楽部 桜倶楽部	④		④	④	3	0	1
23	瀧本嘉之 進藤隆幸	相模ソフトテニス 相模ソフトテニス	1	1		④	1 (+1)	2	2
24	影安　充 赤星健吾	せせらぎクラブ せせらぎクラブ	④	2	0		1 (−1)	2	4

H	選手名	所属	25	26	27	勝	敗	順
25	南雲慎司 上村乗之伸	せせらぎクラブ せせらぎクラブ		④	④	2	0	1
26	藤本一優 永田恵太	桜倶楽部 桜倶楽部	2		1	0	2	3
27	浜田達也 岩田晋治	横須賀ソフトテニス 横須賀ソフトテニス	2	④		1	1	2

I	選手名	所属	28	29	30	勝	敗	順
28	吉川　興 岡田将太	厚木市役所 桜倶楽部		④	④	2	0	1
29	高木雄介 廣峯博樹	遊友クラブ 遊友クラブ	1		2	0	2	3
30	氏家　駿 遊部和也	せせらぎクラブ せせらぎクラブ	3	④		1	1	2

J	選手名	所属	31	32	33	34	勝	敗	順
31	内田　勝 松元　拓	三菱重工相模原 三菱重工相模原		④	④	④	3	0	1
32	迫　勇作 髙橋暁也	むつみクラブ むつみクラブ	0		3	3	0	3	4
33	池内公平 漆原一樹	せせらぎクラブ せせらぎクラブ	3	④		1	1	2	3
34	ウォン 鈴木康平	桜倶楽部 桜倶楽部	3	④	④		2	1	2

K	選手名	所属	35	36	37	38	勝	敗	順
35	小田原秀夫 池田宗弘	むつみクラブ むつみクラブ		1	④	1	1	2	3
36	瀧本裕樹 髙橋　徹	せせらぎクラブ せせらぎクラブ	④		④	0	2	1	2
37	小泉雅俊 岩本智樹	秦野クラブ 秦野クラブ	2	1		0	0	3	4
38	初鹿野洸希 新宅康司	JOHNNY'S JOHNNY'S	④	④	④		3	0	1

L	選手名	所属	39	40	41	勝	敗	順
39	乃川大和 南川　隆	桜倶楽部 桜倶楽部			④	1	0	1
40 R	堀口和平 海老名孝啓	相模ソフト 相模ソフト						
41	藤田大地 鈴木辰徳	むつみクラブ むつみクラブ	1			0	1	2

M	選手名	所属	42	43	44	勝	敗	順
42	金子純樹 田野井理宇	せせらぎクラブ せせらぎクラブ		1	1	0	2	3
43	高野一樹 岩本都来	JOHNNY'S 桜倶楽部	④		④	2	0	1
44	甲田裕樹 鈴木　健	三浦クラブ 三浦クラブ	④	2		1	1	2

N	選手名	所属	45	46	47	48	勝	敗	順
45	椚　雄麻 落合弘丞	藤沢市役所 藤沢市役所			④	④	2	0	1
46 R	岩崎　潤 北上智浩	せせらぎクラブ せせらぎクラブ							
47	鈴木優吾 伊藤悠紀	神中倶楽部 神中倶楽部	0			1	0	2	3
48	柴田勝也 小川降矢	秦野クラブ ~~秦野クラブ~~ 桜倶楽部	3		④		1	1	2

O	選手名	所属	49	50	51	52	勝	敗	順
49	柴田和紀 阿部吉訓	秦野クラブ 秦野クラブ		④	3	3	1 (+3)	2	2
50	武田達也 大久保拓海	三浦クラブ 柏尾CSC	0		0	④	1 (−2)	2	3
51	今井大貴 花山一心	桜倶楽部 桜倶楽部	④	④		④	3	0	1
52	山田浩昭 田口優記	遊友クラブ 遊友クラブ	④	1	0		1 (−2)	2	4

P	選手名	所属	53	54	55	勝	敗	順
53	中野寛大 ~~香川大輔~~ 菅原　貴之	厚木市役所 ~~厚木市役所~~ 桜倶楽部		④	④	2	0	1
54	辺見隆太 原　淳史	遊友クラブ 遊友クラブ	0		2	0	2	3
55	髙島　充 柴田　航	桜倶楽部 桜倶楽部	3	④		1	1	2

1	28	6	31
8	38	11	39
14	43	20	45
22	51	25	53

平成27年度　関東ソフトテニス選手権神奈川県予選会

日　時　平成27年4月12日（日）
場　所　横須賀市大津テニスコート

主　催　神奈川県ソフトテニス連盟
主　管　横須賀市ソフトテニス協会

＜ 成 年 男 子 ＞

【連盟推薦】 太田努・小林宗（JX日鉱日石金属倉見・JOHNNY’S）
河村章太・富永理嗣（ピンポンパンクラブ）

A	選手名	所属	1	2	3	勝	敗	順
1	浅倉圭一 椎名宏	三浦クラブ 桜倶楽部		④	2	1	1	2
2	伊藤洋介 長尾淳史	青葉ソフトテニス 横浜ドリームズ	1		0	0	2	3
3	工藤貴史 福園勝	せせらぎクラブ せせらぎクラブ	④	④		2	0	1

B	選手名	所属	4	5	6	勝	敗	順
4	宇津木孝弘 増田和也	せせらぎクラブ せせらぎクラブ		④	④	2	0	1
5	長濱悟史 鈴木信	神中倶楽部 横浜市役所	2		3	0	2	3
6	石渡祐 前田康晴	JOHNNY’S 相模ソフトテニス	3	④		1	1	2

C	選手名	所属	8	9	10	勝	敗	順
7	榎本将也 松橋洋介	むつみクラブ むつみクラブ		④	1	1	1	2
8	乾明洋 新田耕治	ピンポンパンクラブ ピンポンパンクラブ	0		2	0	2	3
9	後藤靖浩 三木秀幸	藤沢市役所 厚木市役所	④	④		2	0	1

D	選手名	所属	10	11	12	勝	敗	順
10	塚原達也 伊藤宗一郎	せせらぎクラブ せせらぎクラブ		④	2	1 (+2)	1	1
11	安藤宏之 久保田健治	北相ソフトテニス 北相ソフトテニス	0		④	1 (−3)	1	3
12	伊藤浩二郎 三角浩二	横浜ドリームズ 横浜ドリームズ	④	3		1 (+1)	1	2

E	選手名	所属	13	14	15	勝	敗	順
13	平松栄一 金子晃生	せせらぎクラブ 三菱重工相模原		④	④	2	0	1
14	駒沢拓 小澤守	相洋OBクラブ 相洋OBクラブ	0		2	0	2	3
15	森本直宏 菊地一圭	三浦クラブ 桜倶楽部	1	④		1	1	2

F	選手名	所属	16	17	18	勝	敗	順
16	中内克典 赤澤稔	桜倶楽部 JX日鉱日石金属倉見		④	④	2	0	1
17	前田健次 北見祐達	せせらぎクラブ せせらぎクラブ	1		2	0	2	3
18	清水紀雄 茅嶋充	東陵クラブ 東陵クラブ	3	④		1	1	2

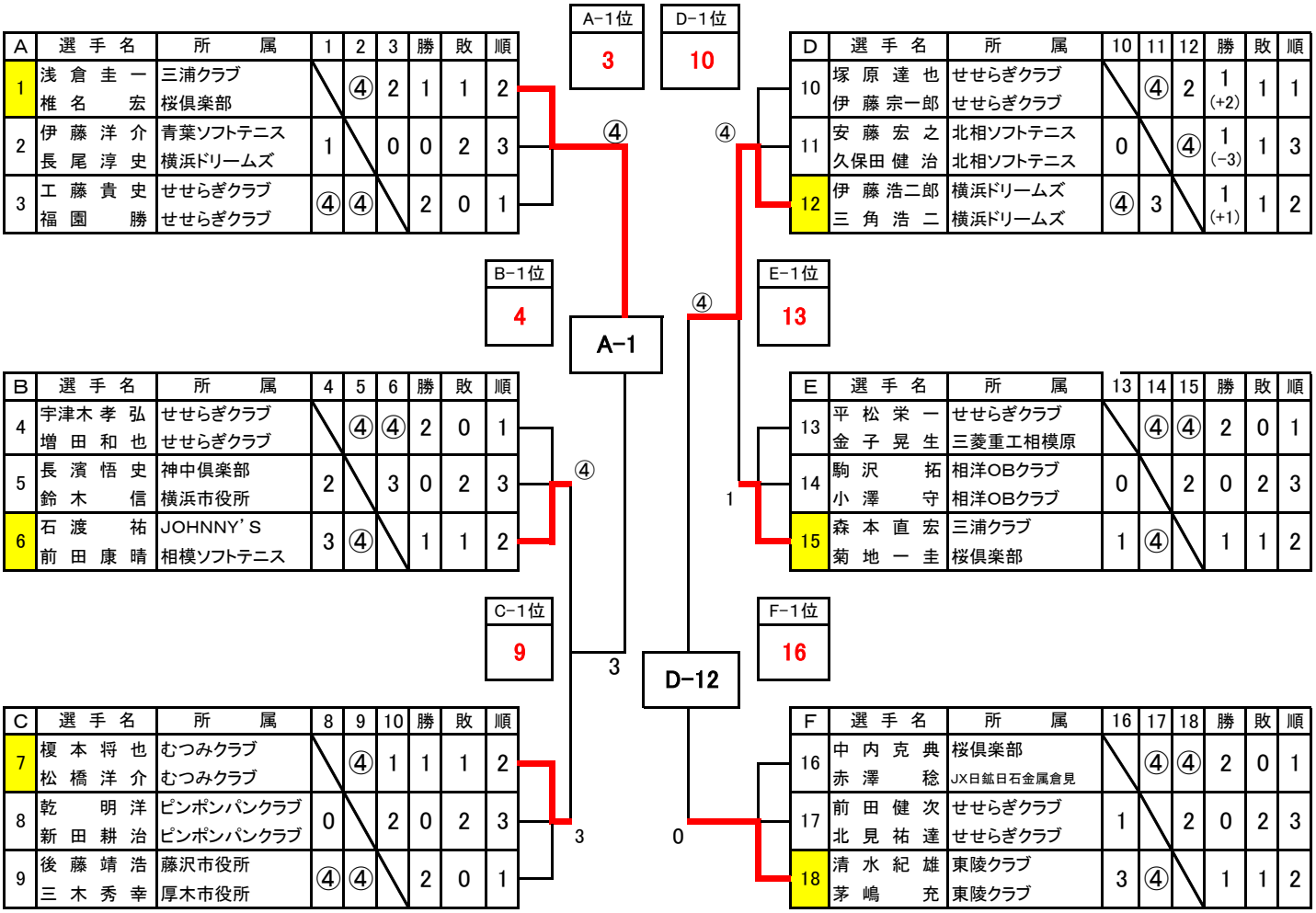

※　各ブロックの2位のペアがトーナメントにて2ペアを決定する。