徳　島　県　中　学　校　ソ　フ　ト　テ　ニ　ス　新　人　大　会　（　団　体　）

令和 6 年11月16日(土)
大神子病院しあわせの里テニスセンター

［男子の部］

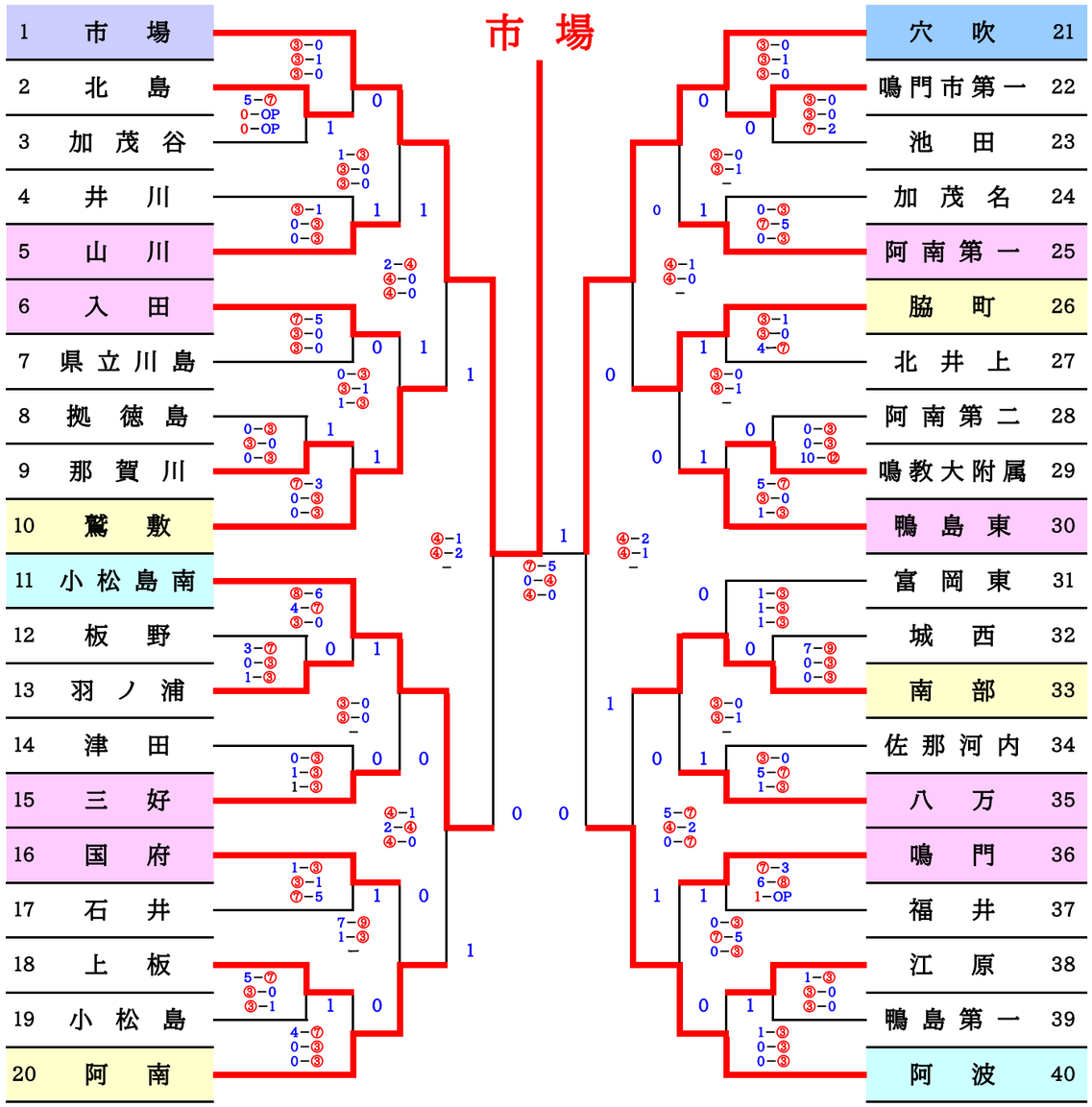

［女子の部］

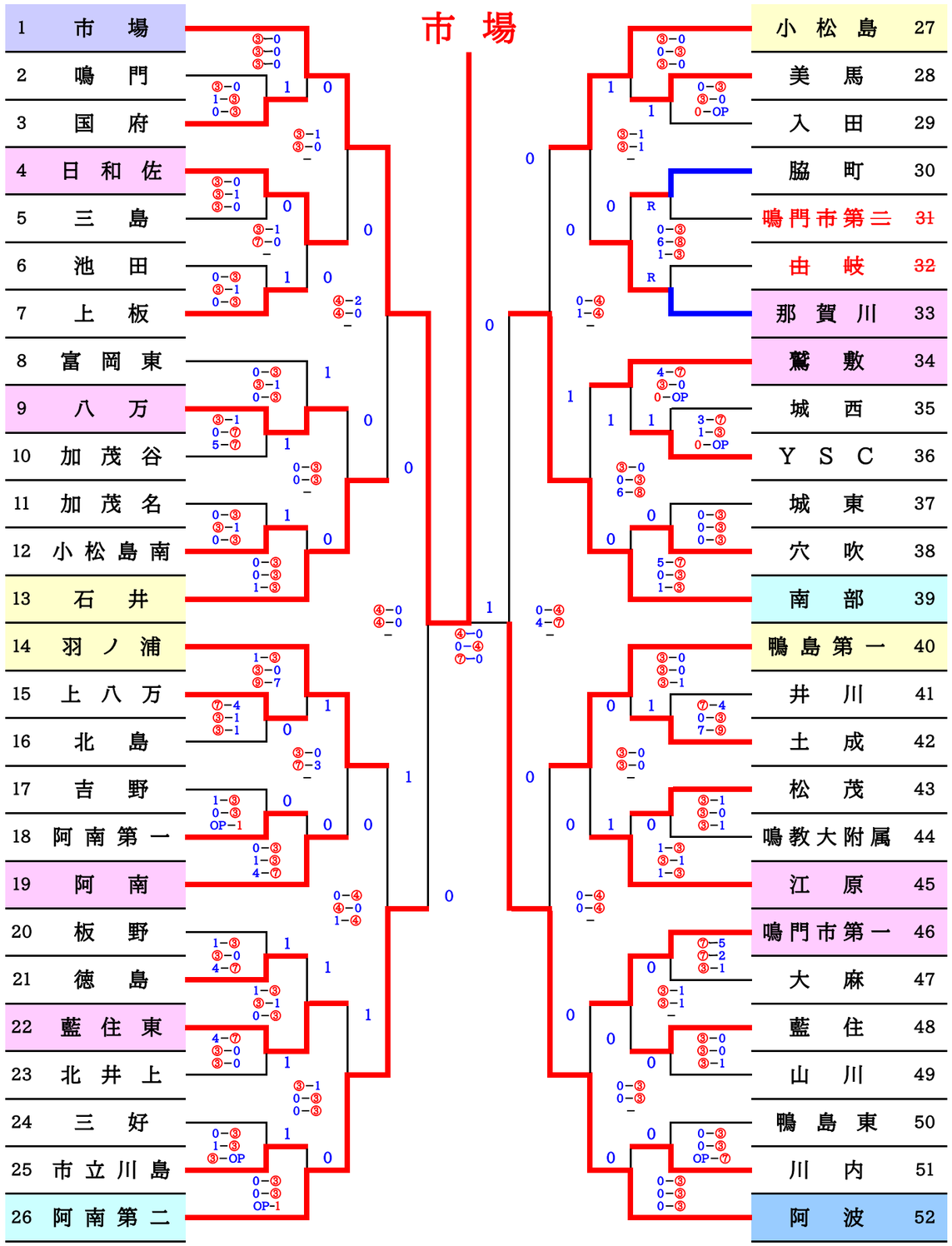

三　位　決　定　戦

男子の部	小松島南	0	－	②	阿　波
		0	－	④	
		0	－	④	
女子の部	阿南第二	1	－	②	南　部
		④	－	0	
		0	－	④	
		0	－	④	

男女とも、ベスト4までに残った学校は、年末に愛媛県で行われる、四国インドア大会出場権を獲得することが出来ます。