平成25年度　近畿高等学校ソフトテニスインドア大会　　男子個人戦

大会期日　平成２６年１月１２日・１３日
大会会場　滋賀県立長浜ドーム

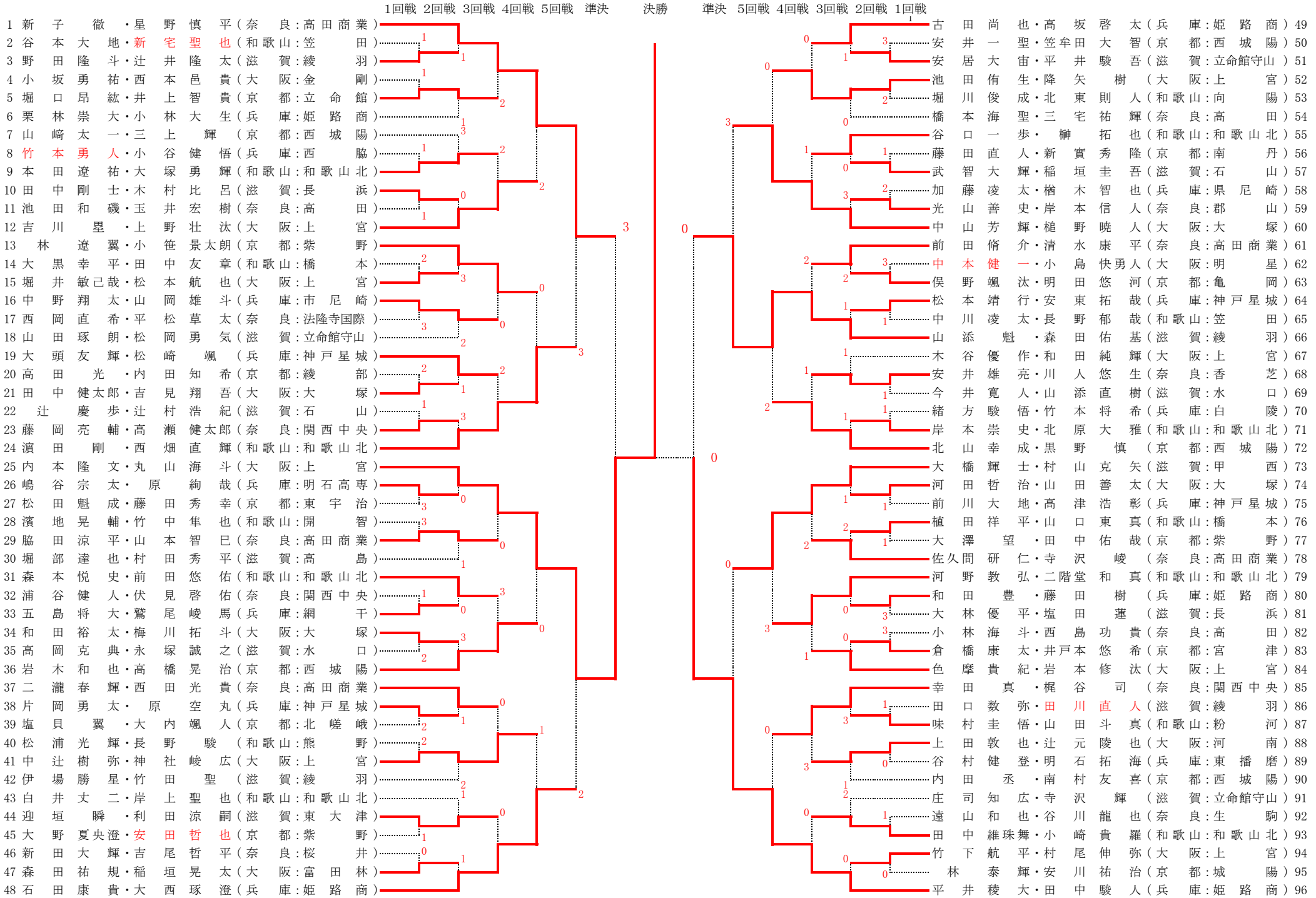

平成25年度 近畿高等学校ソフトテニスインドア大会　女子個人戦

大会期日　平成26年1月12日・13日
大会会場　滋賀県立長浜ドーム

1回戦 2回戦 3回戦 4回戦 5回戦 準決 決勝 準決 5回戦 4回戦 3回戦 2回戦 1回戦

1 永尾雪花・泉谷朋香（大阪：昇陽）
2 山本楓・水落真衣（和歌山：和歌山商業）
3 谷内舞衣・上坂葵（京都：紫野）
4 東前彩美・荘司理紗（奈良：畝傍）
5 岩見風香・林玲奈（兵庫：香寺）
6 白井理紗子・青井津樹（滋賀：安曇川）
7 樫田小友紀・宮崎優衣（奈良：奈良育英）
8 笠井佑樹・小牟田怜来（和歌山：和歌山信愛）
9 小岸舞子・浅井栞（大阪：河南）
10 玉村穂乃果・仙賀愛（京都：鳥羽）
11 田中愛理・田中星羅（滋賀：八幡商業）
12 改野朱里・大野歌純（兵庫：太子）
13 出野彩里・新家有菜（京都：京都光華）
14 角穴理香子・小林真由（兵庫：篠山鳳鳴）
15 菊岡奈月・日下未鈴（大阪：昇陽）
16 市川舞・石橋茉子（奈良：高田商業）
17 戸川加佳理・小口莉穂（和歌山：粉河）
18 藤原みちる・雲優香（滋賀：甲西）
19 澁田千咲・宮内涼香（大阪：汎愛）
20 山下清夏・田中優希（京都：京都文教）
21 八田穂乃美・岸田奈々（滋賀：高島）
22 中村真瑚・中嶋桃子（奈良：香芝）
23 宮脇日奈子・宮脇千晴（兵庫：洲本）
24 黒見奈央・花岡希（和歌山：和歌山信愛）
25 塚川優女・前田杏（兵庫：姫路商）
26 陣内しづか・矢野かりん（大阪：好文学園女）
27 金田有以・山中香里（奈良：五條）
28 小山舞・黒田麻衣（和歌山：和歌山信愛）
29 安佛也実・山岡侑生（滋賀：八幡商業）
30 川添紗歩・長小菜美（京都：鳥羽）
31 青山みつる・増田文（和歌山：和歌山信愛）
32 堤裕美・奥村眞優（兵庫：加古川西）
33 福井菜月・竹内あかり（滋賀：東大津）
34 藪内祥子・辻本佳子（奈良：奈良育英）
35 親見桃花・増田和夏（京都：京都文教）
36 久木優佳・川端理沙（大阪：四天王寺）
37 塚本真奈・藤井笑美里（滋賀：大津商業）
38 古川真衣・羽渕真央（兵庫：生野）
39 内田有夏・岩上彩（和歌山：橋本）
40 寺田渚砂・桑田日向子（京都：久御山）
41 吉田侑乃・藪根花奈（大阪：昇陽）
42 布谷あすか・稲葉温奈（奈良：高田）
43 森田瑞生・長田香子（京都：福知山成美）
44 福田千紗・阿部成美（大阪：汎愛）
45 川島美咲・和田友莉菜（兵庫：啓明）
46 山嵜愛・中村加奈子（滋賀：高島）
47 中嶋智美・大澤舞子（奈良：添上）
48 澤本瑠衣・山口瑞希（和歌山：和歌山信愛）

49 藤木陽奈・竹田茜（大阪：昇陽）
50 北川真衣・太田菜摘（滋賀：草津東）
51 田村優乃・上羽陽香（京都：福知山成美）
52 中井理穂・小池佳穂（和歌山：和歌山信愛）
53 平尾未希・池側希望（奈良：奈良育英）
54 小畑花音・竹内はるか（兵庫：太子）
55 山下千奈津・岸田尚子（滋賀：高島）
56 貫定光里・三浦南帆（奈良：奈良）
57 堀切すず・上岡夏穂（大阪：金剛）
58 松浦あかね・三坂翔沙（兵庫：網干）
59 冨永実佳・佐々木茉衣（京都：京都文教）
60 石井虹帆・石本久美子（和歌山：和歌山信愛）
61 柴原梢・安田朱里（兵庫：姫路商）
62 林菜摘・島田茉惟（大阪：昇陽）
63 西岡夕里奈・坂井美奈（京都：紫野）
64 上根梓・前田彩（和歌山：新翔）
65 木野奈々瀬・吉田梨紗（滋賀：八幡商業）
66 杉田杷津実・瀬戸明日香（奈良：高田商業）
67 廣瀬梨花・植原萌（京都：鳥羽）
68 北林まどか・木下真悠子（奈良：関西中央）
69 山崎睦子・青木藍奈（兵庫：琴丘）
70 松野愛梨・田中千尋（滋賀：大津商業）
71 佐々木萌・岩崎萌香（大阪：汎愛）
72 西村渚・橋本鈴（和歌山：和歌山信愛）
73 田中純・森佳奈子（奈良：奈良育英）
74 畑中美咲・平野来美（京都：鳥羽）
75 西亜梨沙・井本祥帆（和歌山：和歌山商業）
76 岸芽美・渡部美咲（大阪：汎愛）
77 外村莉穂・溝邊愛瀬（滋賀：水口東）
78 山根雛乃・古屋瑛里加（兵庫：須磨学園）
79 西塚由季・加藤美鈴（滋賀：水口）
80 安永望里・三輪里奈（兵庫：姫路商）
81 田中真未・本条真由（京都：西舞鶴）
82 山本心・高谷美奈（大阪：四天王寺）
83 後藤美咲・長谷川夏美（奈良：高田）
84 花泉美・塩田楓（和歌山：和歌山信愛）
85 副島美彩樹・中嶋萌（大阪：昇陽）
86 村木美帆・板垣美悠（京都：京都文教）
87 今中美貴・勝山美佐（奈良：奈良育英）
88 小司珠美・古川莉加（和歌山：笠田）
89 片桐睦美・野瀬郁美（滋賀：虎姫）
90 玉田江里・三木愛良（兵庫：龍野北）
91 山本沙奈・鈴木梨沙（和歌山：和歌山信愛）
92 福原里菜・川端麻優子（奈良：一条）
93 野口紗希・髙谷綾女（滋賀：八幡商業）
94 岸田紗佳・藤田美波（兵庫：姫路）
95 池村美咲希・浦川ひかる（大阪：好文学園女）
96 重田紗希・濱田裕里奈（京都：福知山成美）