# 第32回 県下小学生団体ソフトテニス大会(日南市運動公園)

令和 7年 2月 8日(土)

## 女子の部　予選リーグ

| コート | パート | | | | | | | | | |
|---|---|---|---|---|---|---|---|---|---|---|
| ⑤⑥ | 1 F | 31 | 清武ジュニア | | ③ | ② | | 勝 | 負 | 位 |
| | | 32 | 東郷ジュニア | 0 | | 1 | | 勝 | 負 | 位 |
| | | 33 | 絆<br>あゆっこ | 1 | ② | | | 勝 | 負 | 位 |
| ⑥⑦ | 2 G | 34 | 川南JSTC_A | | ③ | 1 | ③ | 勝 | 負 | 位 |
| | | 35 | スターファミリーズJr_B | 0 | | 0 | 0 | 勝 | 負 | 位 |
| | | 36 | あゆっこジュニア_A | ② | ③ | | ③ | 勝 | 負 | 位 |
| | | 37 | 東大宮FFジュニア_B | 0 | ③ | 0 | | 勝 | 負 | 位 |
| ⑥⑦ | 3 H | 38 | 都城アトム | | ③ | ③ | | 勝 | 負 | 位 |
| | | 39 | 宮崎フェニックスSTC_B | 0 | | ② | | 勝 | 負 | 位 |
| | | 40 | 宮崎ジュニア_B | 0 | 1 | | | 勝 | 負 | 位 |
| ⑧ | 4 I | 41 | 宮崎フェニックスSTC_A | | ③ | 1 | | 勝 | 負 | 位 |
| | | 42 | あゆっこジュニア_C | 0 | | 0 | | 勝 | 負 | 位 |
| | | 43 | 東大宮FFジュニア_A | ② | ③ | | | 勝 | 負 | 位 |
| ⑨ | 5 J | 44 | スターキッズ | | ② | ③ | | 勝 | 負 | 位 |
| | | 45 | 宮崎ジュニア_A | 1 | | ② | | 勝 | 負 | 位 |
| | | 46 | USTCjr<br>串間jr | 0 | 1 | | | 勝 | 負 | 位 |
| ⑩ | 6 K | 47 | 川南JSTC_B | | 0 | 0 | | 勝 | 負 | 位 |
| | | 48 | あゆっこジュニア_B | ③ | | 1 | | 勝 | 負 | 位 |
| | | 49 | うっちゃまソフトテニス<br>スポーツ少年団 | ③ | ② | | | 勝 | 負 | 位 |
| ⑧⑨⑩ | 7 L | 50 | 都城スマイル | | ② | ② | | 勝 | 負 | 位 |
| | | 51 | 飫肥ジュニア | 1 | | ② | | 勝 | 負 | 位 |
| | | 52 | スターファミリーズJr_A | 1 | 1 | | | 勝 | 負 | 位 |
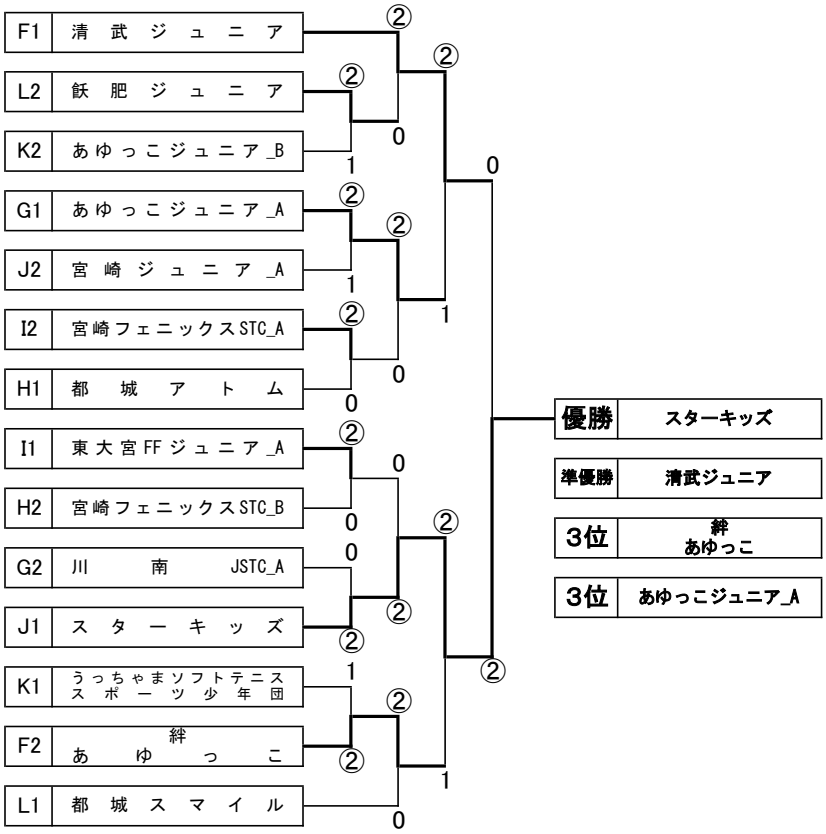
## 女子決勝トーナメント