三重県高校新人ソフトテニス大会兼東海高校選抜三重県予選大会
平成21年11月7日・8日
伊勢市営庭球場

女子個人 (1)

1 横山・勝村（三重）
2 西飯・高橋（山田）
3 今西・北原（白鳳）
4 大西・坂本（南伊勢）
5 川喜田・中田（神戸）
6 東・小川（尾鷲）
7 吉村・片出（鳥船）
8 藤井・水谷（いなべ）
9 大西・峰田（松阪商）
10 平松・濱田（津商業）
11 服部・日置（いなべ）
12 廣瀬・森（四商）
13 田ヶ原・須崎（伊勢）
14 小椋・西（木本）
15 飯田・日置（桔梗）
16 金津・伊藤（暁）
17 幸治・古森（明野）
18 上田・宇井（木本）
19 佐藤・三林（桑名）
20 岡崎・河内（四商）
21 中谷・喜多（松阪）
22 土屋・浮田（山田）
23 出口・近藤（いなべ）
24 岡田・吉田（久居）
25 浅井・溝根（高田）
26 濵野・奥村（志摩）
27 伊藤・羽田（津西）
28 伊藤・小林（四商）
29 村井・川口（ヨゼフ）
30 髙士・前田（四南）
31 須崎・山川（暁）
32 山本・伊藤（明野）
33 村上・井本（三重）

横山・勝村（三重）

34 大井・山本（木本）
35 鈴木・中野（四南）
36 高村・伊藤（四商）
37 辻・池田（ヨゼフ）
38 村瀬・佐伯（桑名西）
39 野村・岡本（松阪商）
40 早川・石川（暁）
41 富島・井上（津商業）
42 瀧野・油上（近大）
43 小川・中野（山田）
44 稲垣・栗原（高田）
45 清水・藤村（明野）
46 石黒・岩田（神戸）
47 堀込・梶原（いなべ）
48 山邉・辻（桔梗）
49 濵村・山本（三重）
50 鏡・松本（松阪商）
51 亀田・杉本（松阪）
52 永井・太田（尾鷲）
53 黒田・山本（いなべ）
54 西村・谷端（高田）
55 萩原・中村（四商）
56 橋本・豊田（四南）
57 中西・天野（明野）
58 荘司・赤土（木本）
59 堀川・斎藤（明野）
60 酒徳・大津（津西）
61 井村・吉田（久農）
62 里見・米倉（亀山）
63 河井・高橋（暁）
64 岸本・柏木（紀南）
65 野口・田口（三重）

決勝　横山・勝村（三重）④ － 1　西地・須川（木本）

三重県高校新人ソフトテニス大会兼東海高校選抜三重県予選大会
平成21年11月7日・8日
伊勢市営庭球場
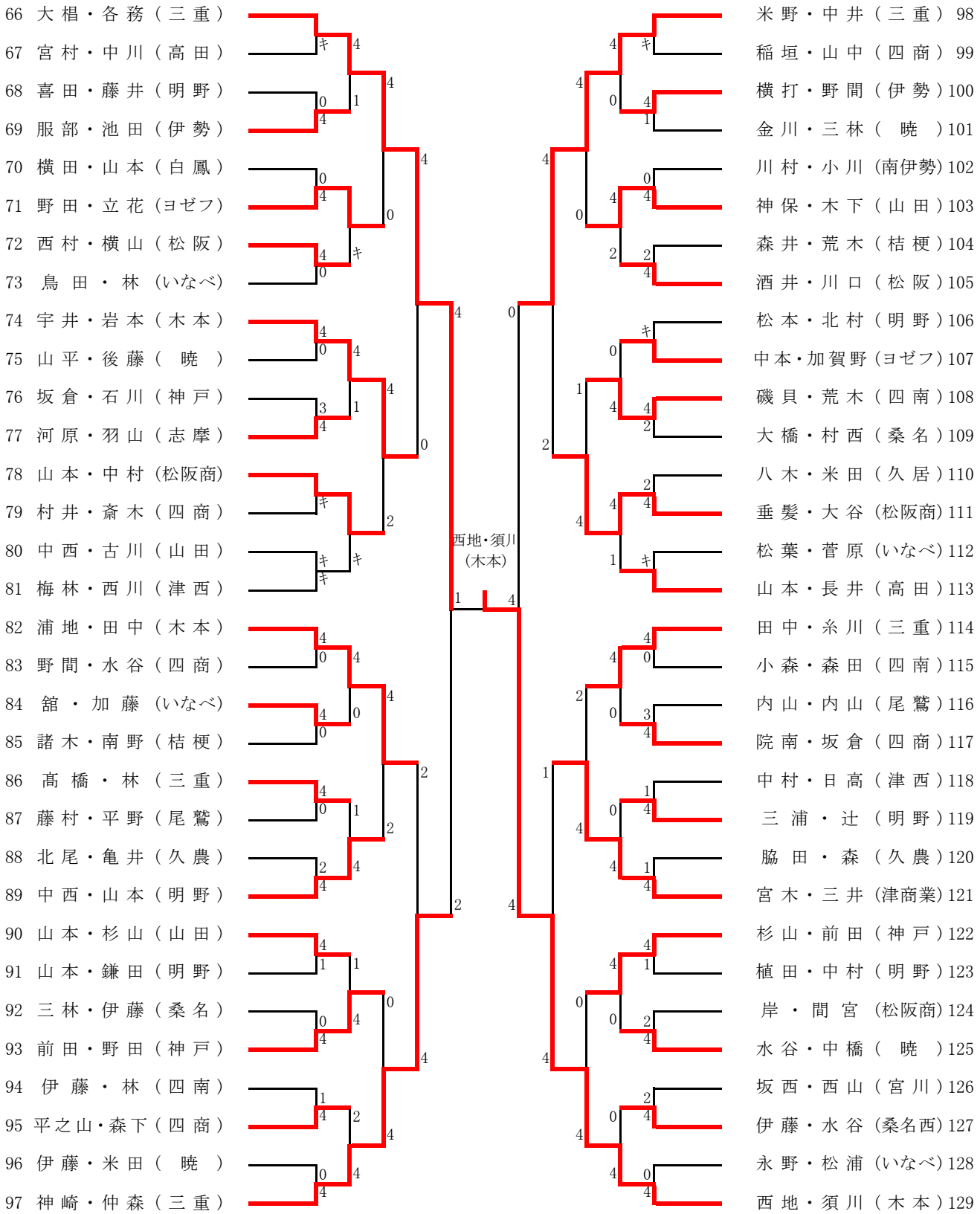
女子個人 (2)