三重県高校新人ソフトテニス大会
平成20年11月8日･9日･15日
伊勢市営庭球場

女子個人 (1)

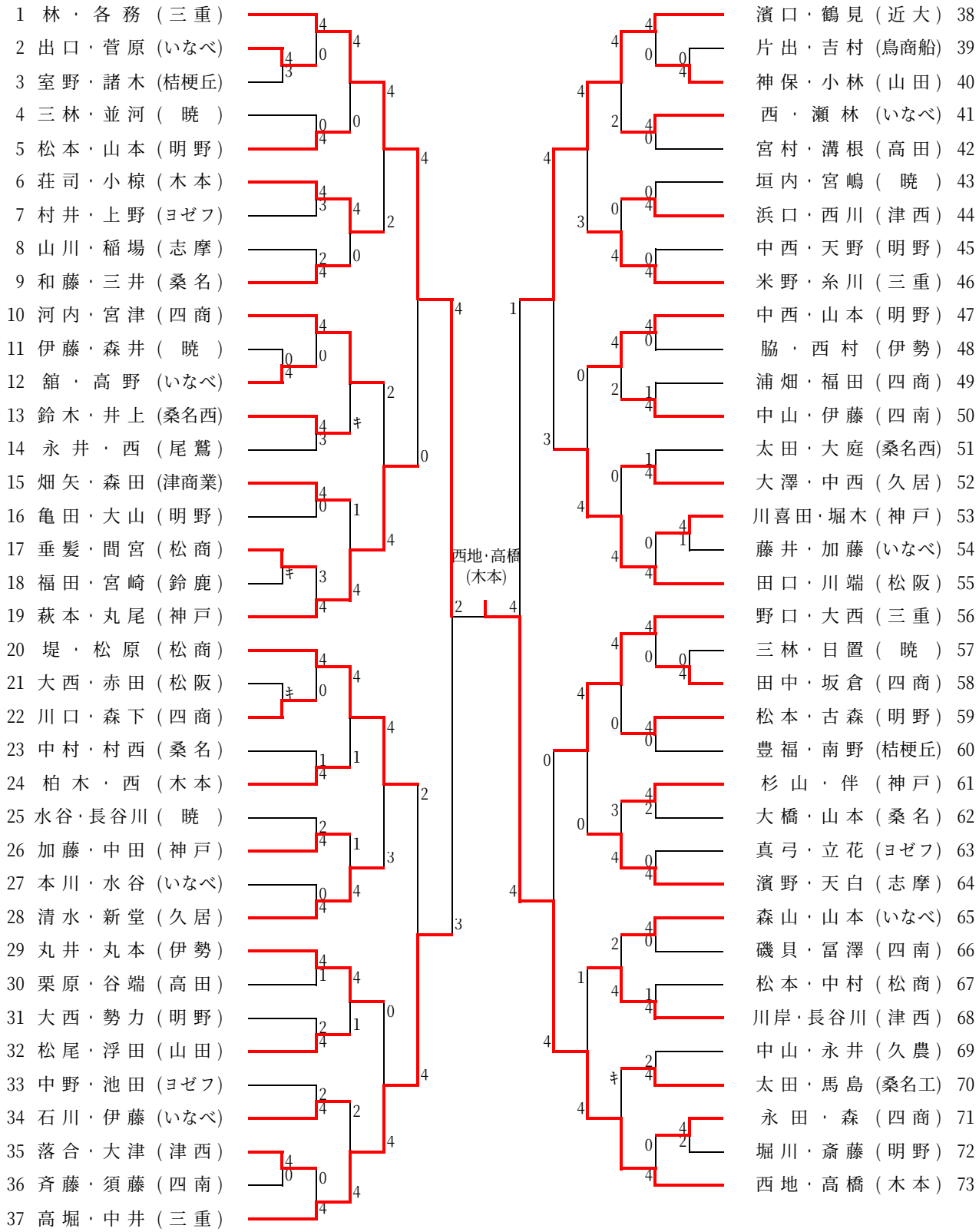

準決勝	西地・高橋（木本）	④ - 2	林・各務（三重）
	横山・野田（三重）	④ - 1	大椙・保田（三重）
決勝	横山・野田（三重）	④ - 1	西地・高橋（木本）

三重県高校新人ソフトテニス大会
平成20年11月8日･9日･15日
伊勢市営庭球場

女子個人 (2)

74 花井・野島 (津商業)
75 服部・須崎 (伊勢)
76 諸岡・日置 (いなべ)
77 谷・吉崎 (明野)
78 會田・中森 (尾鷲)
79 伊藤・羽山 (志摩)
80 小森・小林 (暁)
81 里見・出浦 (亀山)
82 米本・樋廻 (高田)
83 幸治・山下 (明野)
84 高橋・梅田 (三重)
85 河野・太田 (暁)
86 酒徳・奥田 (津西)
87 田中・勝谷 (神戸)
88 高士・林 (四南)
89 村口・奥中 (桔梗丘)
90 下田・岸江 (四商)
91 服部・松場 (いなべ)
92 鶴見・上東 (近大)
93 宇井・赤土 (木本)
94 長田・藤岡 (津西)
95 植田・中村 (明野)
96 小野・松永 (ヨゼフ)
97 宮嶋・後藤 (久居)
98 三鬼・峰田 (松商)
99 黒田・渡部 (いなべ)
100 小野・岩田 (桑名西)
101 森嶋・小堂 (神戸)
102 荒木・水谷 (四商)
103 三鬼・大前 (紀南)
104 市川・辻 (明野)
105 中井・吉田 (久農)
106 石井・金谷 (山田)
107 酒井・中谷 (松阪)
108 伊藤・紀平 (桑名)
109 早川・石川 (暁)
110 横山・野田 (三重)

横山･野田
(三重)

111 東・須川 (木本)
112 下岩・後藤 (桑名西)
113 秦・小林 (四商)
114 堀込・林 (いなべ)
115 三井・小川 (桑名)
116 河原・奥村 (志摩)
117 山本・岡本 (松商)
118 山本・杉山 (山田)
119 芳野・星野 (桔梗丘)
120 濱村・伊藤 (三重)
121 院南・廣瀬 (四商)
122 清水・藤村 (明野)
123 伊藤・鳥田 (いなべ)
124 木村・鬼頭 (ヨゼフ)
125 田ケ原・池田 (伊勢)
126 山本・鈴木 (四南)
127 金津・伊藤 (暁)
128 川村・林 (神戸)
129 鏡味・坂本 (津西)
130 西田・八木 (久居)
131 坂本・中西 (桔梗丘)
132 辻・川口 (ヨゼフ)
133 黒田・宮津 (四商)
134 藤原・東浦 (伊勢)
135 坂西・西山 (宮川)
136 金川・中橋 (暁)
137 伊藤・水谷 (いなべ)
138 鈴木・北村 (明野)
139 金森・石垣 (桑名西)
140 稲田・今谷 (暁)
141 多湖・伊藤 (いなべ)
142 鈴木・青木 (松阪)
143 大西・大谷 (松商)
144 大和・野田 (尾鷲)
145 小森・中野 (四南)
146 山本・鎌田 (明野)
147 大椙・保田 (三重)