平成19年度 三重県高等学校総合体育大会兼全国高等学校総合体育大会ソフトテニス競技三重県予選大会
平成19年5月25日･26日･6月2日
伊勢市営庭球場

男子個人の部 (1)

1 満屋・後藤（三重）
2 小寺・萩原（鳥羽）
3 松井・後藤（神戸）
4 池上・林（松阪）
5 安田・北條（桑名西）
6 高橋・鈴木（津西）
7 藤永・飛井（上野工）
8 山口・小川（長島）
9 杉浦・小久保（久農）
10 岩田・大平（桑名工）
11 辻・白塚（伊勢工）
12 林・後藤（鳥商船）
13 青山・佐藤（津商業）
14 唐木・里（四工）
15 辻井・橋本（南伊勢）
16 冨楽・北出（伊勢）
17 児玉・磯村（桑名）
18 藤原・筒井（相可）
19 前田・伊藤（山田）
20 伊藤・小川（四日市）
21 坂本・諸岡（四中工）
22 山本・窪田（鈴鹿）
23 小市・田中（桔梗）
24 竹尾・森本（津）
25 染川・石橋（伊勢工）
26 朴木・川井（三重）
27 澤・堀田（松阪）
28 山際・谷河原（山田）
29 日下部・諸岡（いなべ）
30 宮崎・吉岡（四工）
31 藤田・日置（桑名西）
32 上井・廣（伊勢工）
33 横山・南出（神戸）
34 小橋・松本（津）
35 舟橋・長谷川（津西）
36 南川・大西（宮川）
37 中世古・安藤（明野）
38 小山・芝田（尾鷲）
39 東・乾（志摩）
40 坂倉・服部（四中工）
41 櫻井・近藤（四市南）
42 中瀬・角間（高田）
43 田辺・谷口（木本）
44 小田・稲葉（稲生）
45 青木・高瀬（相可）
46 向井・竹内（伊勢）
47 村島・吉田（上野工）
48 竹鼻・岡（近大）
49 豊田・松本（亀山）

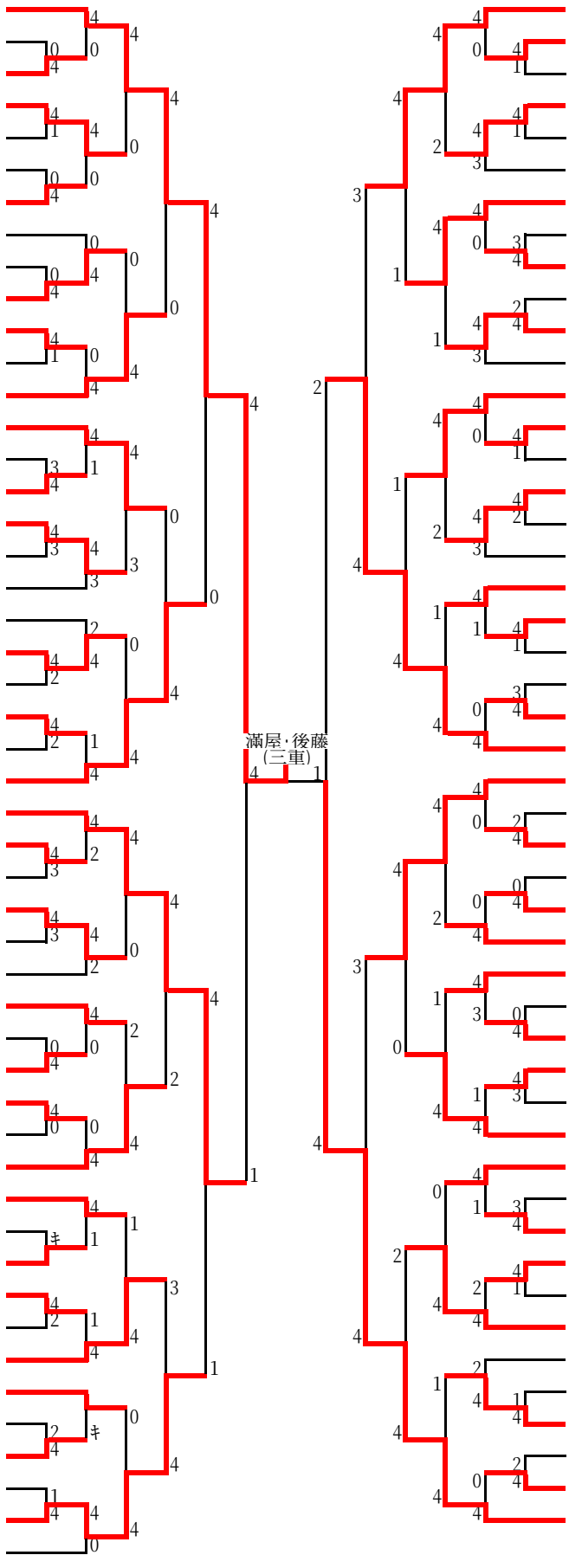

50 早川・加藤（三重）
51 中野・藤原（鈴鹿）
52 伊藤・中村（津）
53 松場・谷水（伊勢工）
54 篠原・野谷（津商業）
55 田中・下里（四中工）
56 山本・前田（久農）
57 松田・浜村（伊勢）
58 中森・井澤（鳥商船）
59 松本・大原（鳥羽）
60 伊藤・上田（四工）
61 川北・伊藤（宮川）
62 竹野・八木（神戸）
63 濱口・森蔭（木本）
64 坂上・西川（尾鷲）
65 清水・原田（津西）
66 太田・高橋（いなべ）
67 辻・牧野（桑名西）
68 落合・藤井（高田）
69 片野・伊藤（四工）
70 伊藤・藤田（鈴高専）
71 出口・田中（相可）
72 川端・谷川（南伊勢）
73 永田・西垣（伊勢工）
74 玉井・田中（伊勢工）
75 西村・坂口（山田）
76 三枝・出口（いなべ）
77 中西・下村（鳥羽）
78 大川・和田（木本）
79 小岐須・小阪（神戸）
80 堀田・栢木（松阪）
81 黒田・南條（上野工）
82 望月・石原（四工）
83 尾崎・石井（亀山）
84 山本・奥野（伊勢）
85 荒木・森田（桔梗）
86 佐熊・瀬古（津商業）
87 森田・橋倉（久農）
88 下北・北川（伊勢工）
89 藤井・木下（桑名工）
90 小山・山田（南伊勢）
91 北村・平賀（志摩）
92 中西・筒井（相可）
93 伊藤・関口（四中工）
94 小久保・西村（明野）
95 加藤・伊藤（桑名）
96 黒田・小林（四市南）
97 室谷・高橋（三重）

平成19年度 三重県高等学校総合体育大会兼全国高等学校総合体育大会ソフトテニス競技三重県予選大会
平成19年5月25日･26日･6月2日
伊勢市営庭球場

男子個人の部 (2)

98 市橋・釣谷（三重）
99 大浦・米澤（相可）
100 西岡・東（木本）
101 堤・小林（松阪）
102 伊丹・坂田（津）
103 加藤・小川（四工）
104 岡下・島田（紀南）
105 伊東・谷口（いなべ）
106 牛場・奥井（南伊勢）
107 東出・天野（伊勢工）
108 松田・山路（志摩）
109 星野・重村（桑名工）
110 伊藤・井上（津西）
111 谷本・尾崎（伊勢）
112 水戸路・上野（高田）
113 平野・岡田（神戸）
114 佐藤・山本（鈴鹿）
115 菅野・中田（久農）
116 伊藤・伊藤（桑名）
117 矢倉・田中（津商業）
118 山本・竹内（鳥羽）
119 中本・久保（桔梗）
120 黒田・森（四中工）
121 浅野・大西（伊勢工）
122 早川・山本（四中工）
123 上井・岩本（鳥羽）
124 松本・森河（伊勢）
125 吉村・瀬川（伊勢工）
126 伊藤・渡辺（津西）
127 碇・西口（山田）
128 安藤・浦野（亀山）
129 白本・西井（木本）
130 杉松・中森（昂学園）
131 梅田・上田（相可）
132 葛井・久世（松阪）
133 大北・笹山（上野工）
134 粂内・稲葉（稲生）
135 岩本・中林（神戸）
136 前田・長谷川（四工）
137 竹村・磯貝（桑名西）
138 奥野・瀧（明野）
139 浜田・大西（伊勢工）
140 湯浅・福西（尾鷲）
141 後藤・中川（鈴鹿）
142 佐々木・小林（津商業）
143 森川・永墓（四市南）
144 吉田・藤田（鈴高専）
145 桒山・森（三重）

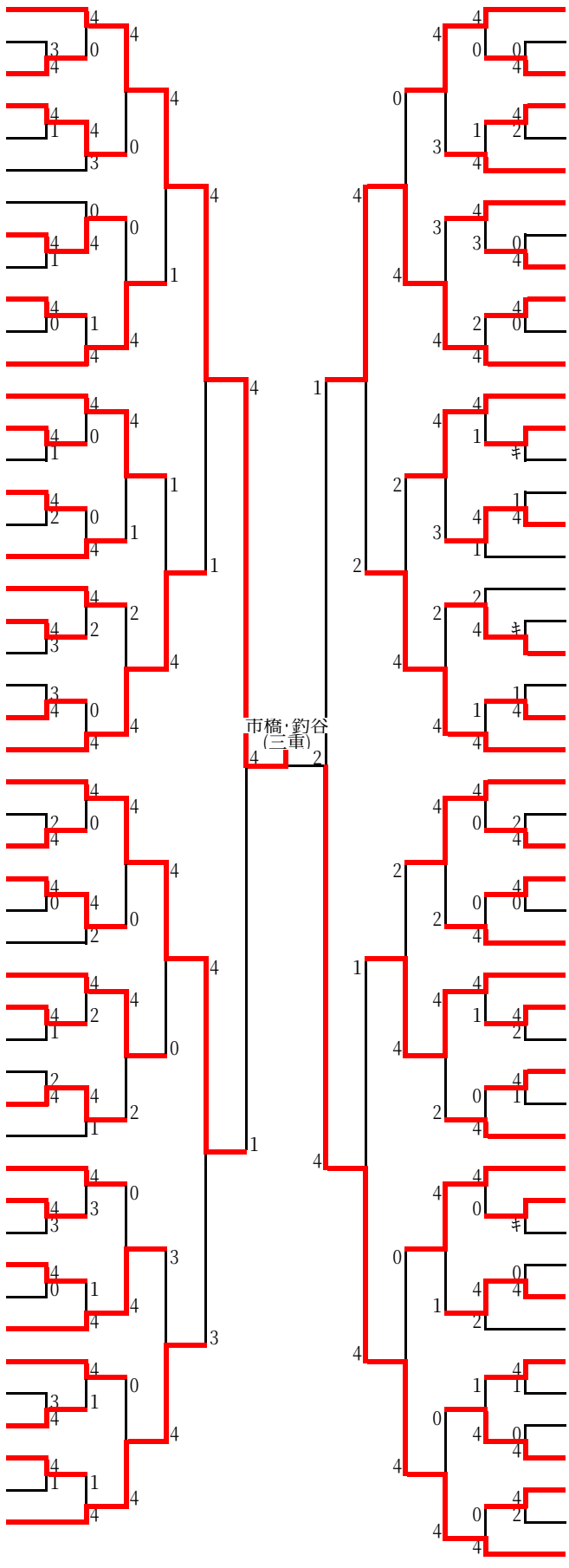

山口・小出（津商業）146
近藤・見並（宮川）147
倉田・橋本（山田）148
内田・西川（津西）149
石黒・更谷（神戸）150
吉田・辻村（相可）151
川端・谷口（伊勢工）152
森下・坂本（南伊勢）153
三橋・前川（高田）154
蒲生・和田（鈴鹿）155
中村・風呂本（尾鷲）156
松林・川口（松阪）157
山際・城山（志摩）158
岩田・佐藤（桑名）159
深田・林（鈴高専）160
北島・城井（久農）161
高津・木村（三重）162
村井・進藤（桔梗）163
山本・加藤（宮川）164
寺輪・東（桑名工）165
種村・辻本（津）166
服部・柴原（伊勢）167
稲田・藤田（四工）168
福山・小椋（木本）169
中西・上村（伊勢工）170
中根・阪田（稲生）171
落合・吉川（久農）172
奥野・山崎（南伊勢）173
金山・仲野（上野工）174
山本・中井（明野）175
中本・岡（近大）176
福山・井久保（桔梗）177
宮崎・新美（鳥商船）178
上杉・小林（四工）179
伊藤・川上（津西）180
丸屋・出口（高田）181
小林・藤村（伊勢）182
間座・清水口（鳥羽）183
佐藤・赤澤（津）184
三島・三石（いなべ）185
大西・川浦（津商業）186
越山・櫛田（神戸）187
生川・磯貝（四市南）188
澁澤・森本（桑名工）189
松本・久留（伊勢工）190
山口・西川（木本）191
佐藤・中山（桑名西）192
吉田・西（四中工）193
小田・今井（三重）194

平成19年度 三重県高等学校総合体育大会兼全国高等学校総合体育大会ソフトテニス競技三重県予選大会
平成19年5月25日･26日･6月2日
伊勢市営庭球場

男子個人の部 (3)

195 澤田・向井（三重）
196 岩田・古閑（亀山）
197 伊藤・川井（いなべ）
198 奥川・梅田（宮川）
199 野村・北村（鳥羽）
200 下地・畑中（尾鷲）
201 中野・杣谷（山田）
202 榎・岩下（明野）
203 北林・山口（伊勢工）
204 前垣・藤井（津）
205 嶋田・中村（稲生）
206 加藤・横地（桑名）
207 砂井・岩本（桑名西）
208 藤原・岩崎（鈴高専）
209 堀江・松永（神戸）
210 原田・小林（津西）
211 冨田・浅川（久農）
212 福西・稲垣（伊勢工）
213 畑中・服部（伊勢）
214 中岡・大塚（桔梗）
215 吉田・坂上（四工）
216 矢口・三宅（木本）
217 大槻・木本（松阪）
218 佐田・中西（相可）
219 服部・古市（四中工）
220 中村・岡本（近大）
221 前田・浜口（山田）
222 酒井・鬘谷（桑名工）
223 東・西尾（津西）
224 田中・林（津）
225 清野・大森（四工）
226 山本・津田（伊勢工）
227 古岡・藤谷（上野工）
228 武田・川島（相可）
229 宮本・上村（鳥羽）
230 三木・奥川（四市南）
231 小原・小西（久農）
232 駒田・大坪（津商業）
233 渡邉・馬場（いなべ）
234 河原・大西（志摩）
235 河合・木村（鈴鹿）
236 八田・竹内（伊勢工）
237 川岸・吉田（高田）
238 岩井・山川（伊勢）
239 野澤・和手（木本）
240 井分・萩野（神戸）
241 橋本・吉田（松阪）
242 竹中・奥野（南伊勢）
243 高橋・大久保（三重）

尾崎・柳瀬（三重）

244 喜多・小口（伊勢工）
245 加藤・小林（高田）
246 小坂・河原（志摩）
247 池上・森川（神戸）
248 伊藤・梅川（四中工）
249 前川・関谷（南伊勢）
250 山下・乙部（津西）
251 小原・永田（桔梗）
252 高橋・水谷（桑名）
253 田中・田中（津商業）
254 岡村・岩本（昂学園）
255 堀山・谷村（相可）
256 久保・西（木本）
257 西岡・山本（桑名西）
258 吉井・中村（桑名工）
259 名倉・岩本（鈴鹿）
260 遠藤・廣田（四工）
261 小林・井上（松阪）
262 山本・永井（紀南）
263 片出・北村（伊勢工）
264 南川・水谷（いなべ）
265 松尾・原田（鳥羽）
266 古崎・広垣（伊勢）
267 赤土・梅田（三重）
268 部谷・辻（神戸）
269 桜井・西岡（高田）
270 三浦・林（久農）
271 柑子木・上井（伊勢工）
272 上杉・益田（鈴高専）
273 前田・相馬（四工）
274 矢田・山本（四日市）
275 中川・山下（南伊勢）
276 杉野・森（津）
277 田中・松田（亀山）
278 山口・松場（木本）
279 山内・久世（四市南）
280 浦中・村林（山田）
281 木曽原・河村（伊勢）
282 山崎・長柄（上野工）
283 相松・山本（鳥商船）
284 横町・阿部（鈴鹿）
285 野呂・牧野（四工）
286 堀江・吉田（宮川）
287 生川・徳永（四中工）
288 浅野・工藤（津商業）
289 黒・大西（尾鷲）
290 崎野・若林（稲生）
291 尾崎・柳瀬（三重）

平成19年度 三重県高等学校総合体育大会兼全国高等学校総合体育大会ソフトテニス競技三重県予選大会
平成19年5月25日･26日･6月2日
伊勢市営庭球場

男子個人の部 (4)

292 品川・山本（三重）
293 伊川・木下（桔梗）
294 竹中・白藤（津西）
295 荘司・和田（木本）
296 大北・藤倉（相可）
297 高部・浜口（伊勢）
298 山下・大川（松阪）
299 岡崎・大前（紀南）
300 秋山・山本（伊勢工）
301 伊藤・有竹（四中工）
302 倉地・前川（南伊勢）
303 加藤・杉本（鈴鹿）
304 東山・寺尾（志摩）
305 岡本・伊藤（鳥羽）
306 黒田・田中（桑名工）
307 南川・岩谷（桑名西）
308 野田・田中（高田）
309 早川・東川（四工）
310 山根・東（伊勢工）
311 黒田・渥美（神戸）
312 石倉・小島（鈴高専）
313 間宮・河合（津）
314 粟田・奥野（亀山）
315 西川・田中（津商業）
316 森・桜井（津商業）
317 伊藤・城田（桑名工）
318 吉川・西野（伊勢工）
319 舘・寺本（四工）
320 佐藤・近藤（四中工）
321 家城・中村（久農）
322 西山・森（明野）
323 福山・池山（津）
324 出口・奥出（三重）
325 岡本・湯浅（尾鷲）
326 山路・冨永（いなべ）
327 江上・山下（桑名）
328 加藤・森下（鳥商船）
329 北村・橋爪（鳥羽）
330 福西・山原（上野工）
331 竹内・河地（四市南）
332 加藤・西村（相可）
333 田端・中西（山田）
334 加藤・萩（神戸）
335 永富・大橋（南伊勢）
336 伊藤・八島（四日市）
337 小野・小林（伊勢）
338 中口・森（伊勢工）
339 築地・大前（木本）

増田･石川（三重）

山口・三浦（伊勢工）340
宮下・久野（久農）341
森・川戸（四工）342
小川・北村（鳥商船）343
喜多・丹羽（四中工）344
倉井・中谷（南伊勢）345
片岡・山門（近大）346
田尾・野呂（四市南）347
石垣・近藤（桑名西）348
藤代・川口（上野工）349
中澤・林（桑名）350
西川・中嶋（神戸）351
水谷・出口（いなべ）352
北出・小野（津西）353
瀬田・勢力（山田）354
藪内・馬場（桔梗）355
稲葉・川野（相可）356
柏木・東（長島）357
伊達・黒瀬（亀山）358
畑井・亀井（木本）359
萩原・松崎（桑名工）360
土井・下村（松阪）361
服部・伊藤（高田）362
毛利・内山（三重）363
三苫・積木（伊勢工）364
国武・高部（四工）365
稲葉・谷川（宮川）366
楠滝・野島（久農）367
内田・北川（鈴鹿）368
洲崎・国分（高田）369
中村・芝山（尾鷲）370
坪井・太田（いなべ）371
中谷・古戸（相可）372
小林・林田（鈴高専）373
逵村・杉浦（松阪）374
池町・儀間（津）375
中西・中島（鳥羽）376
川合・西山（伊勢工）377
辻・橘田（神戸）378
増田･堀之内（稲生）379
三橋・田中（志摩）380
小西・山岡（昂学園）381
薗田・倉田（津西）382
五十子･植田（伊勢）383
南端・片出（山田）384
久米・飯田（上野工）385
清水・井上（明野）386
鈴木・西田（津商業）387
増田・石川（三重）388