三重県高校新人ソフトテニス大会
平成19年11月10日･11日
伊勢市営庭球場

男子個人の部 (1)

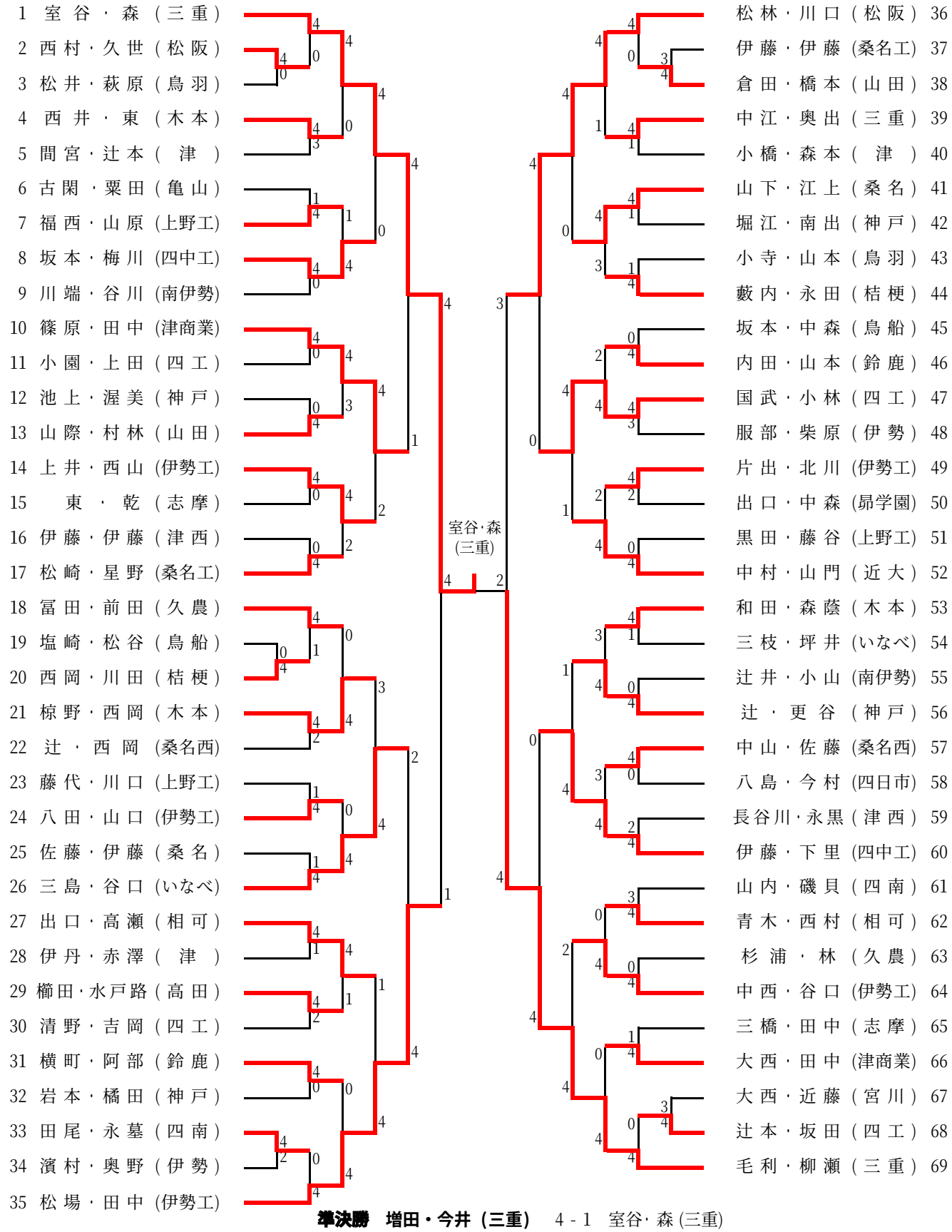

準決勝　**増田・今井（三重）**　4 - 1　室谷･森 (三重)

品川・石川（三重）　不戦勝　小田･山本 (三重)

決 勝　**品川・石川（三重）**　4 - 1　増田･今井 (三重)

三重県高校新人ソフトテニス大会
平成19年11月10日･11日
伊勢市営庭球場

男子個人の部 (2)

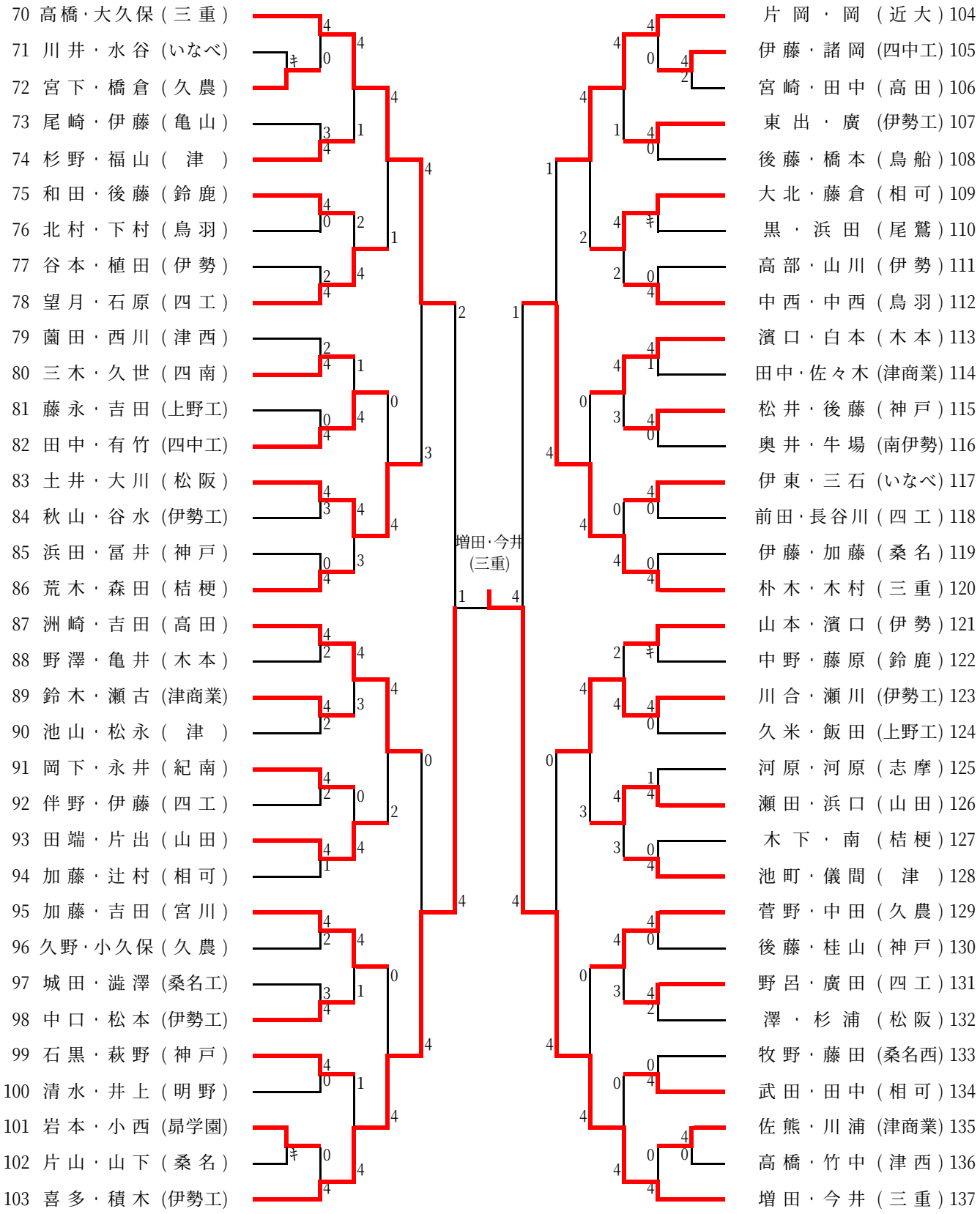

三重県高校新人ソフトテニス大会
平成19年11月10日･11日
伊勢市営庭球場

男子個人の部 (3)

138 市橋・釣谷（三重）
139 奥川・南部（四工）
140 金田・大山（神戸）
141 森田・野島（久農）
142 中谷・前川（南伊勢）
143 川端・竹内（伊勢工）
144 生川・徳永（四中工）
145 佐藤・坂田（津）
146 磯村・岩田（桑名）
147 山岡・巽（昴学園）
148 木村・中川（鈴鹿）
149 南川・太田（いなべ）
150 井澤・相松（鳥船）
151 内田・東（津西）
152 中西・北村（鳥羽）
153 中野・杣谷（山田）
154 荘司・西川（木本）
155 葛井・小林（松阪）
156 森本・東（桑名工）
157 岡本・伊藤（鳥羽）
158 辻・白塚（伊勢工）
159 吉田・生川（四工）
160 森川・吉川（久農）
161 福山・伊川（桔梗）
162 日置・岩谷（桑名西）
163 大北・笹山（上野工）
164 三橋・加藤（高田）
165 向井・竹内（伊勢）
166 田中・竹鼻（近大）
167 大庭・前川（神戸）
168 田中・林（津）
169 友景・岩田（亀山）
170 大浦・稲葉（相可）
171 森・桜井（津商業）

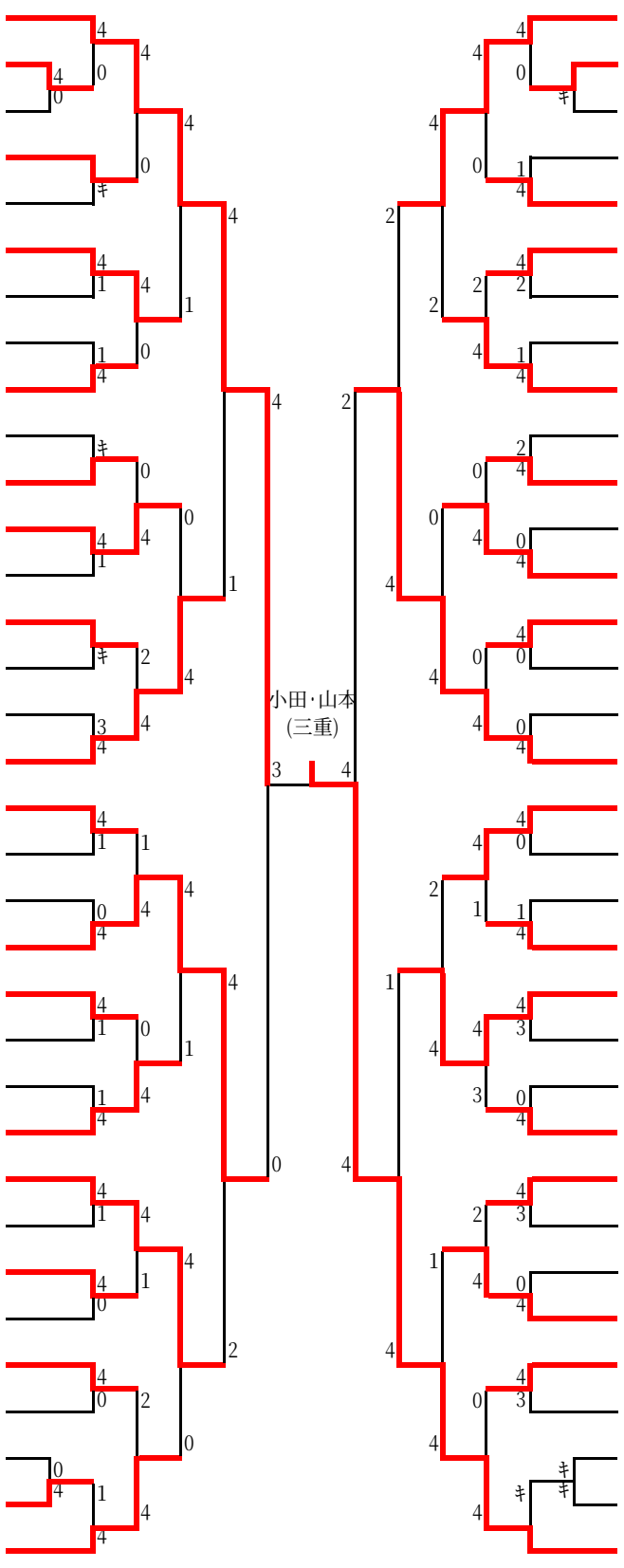

赤土・加藤（三重）172
小野・北出（伊勢）173
和田・畑井（木本）174
前垣・藤井（津）175
片野・伊藤（四工）176
生川・近藤（四南）177
黒田・横山（神戸）178
稲葉・南川（宮川）179
堤・林（松阪）180
浅川・中村（久農）181
浅野・小林（津商業）182
山本・大前（紀南）183
梅田・筒井（相可）184
小市・井久保（桔梗）185
倉地・前川（南伊勢）186
渡辺・小野（津西）187
吉村・稲垣（伊勢工）188
中瀬・角間（高田）189
谷川原・中西（山田）190
古岡・仲野（上野工）191
小岐須・岡田（神戸）192
黒田・森（四中工）193
牧野・伊藤（四工）194
北村・久留（伊勢工）195
湯浅・福西（尾鷲）196
木下・萩原（桑名工）197
松田・尾崎（伊勢）198
北川・窪田（鈴鹿）199
福西・上村（伊勢工）200
山路・冨永（いなべ）201
間座・上村（鳥羽）202
小坂・山路（志摩）203
奥野・東爪（明野）204
小田・山本（三重）205

三重県高校新人ソフトテニス大会
平成19年11月10日･11日
伊勢市営庭球場

男子個人の部 (4)

206 山口・小出 (津商業)
207 竹中・奥野 (南伊勢)
208 堀込・安田 (桑名西)
209 下北・山本 (伊勢工)
210 米澤・筒井 (相可)
211 坂倉・服部 (四中工)
212 下村・木本 (松阪)
213 辰己・宮崎 (久農)
214 山本・中井 (明野)
215 浅野・東 (伊勢工)
216 大川・和手 (木本)
217 北出・小林 (津西)
218 加藤・森川 (神戸)
219 山崎・長柄 (上野工)
220 宮崎・笠原 (四工)
221 黒田・河地 (四南)
222 水谷・出口 (いなべ)
223 山根・上井 (伊勢工)
224 前川・川戸 (四工)
225 筒居・磯田 (松阪)
226 種村・河合 (津)
227 伊藤・内山 (四日市)
228 中澤・林 (桑名)
229 北村・小川 (鳥船)
230 五十子・古崎 (伊勢)
231 前田・勢力 (山田)
232 森・渡辺 (四工)
233 荻野・小崎 (神戸)
234 上井・岩本 (鳥羽)
235 木虎・馬場 (桔梗)
236 鈴木・原田 (津西)
237 佐藤・河合 (鈴鹿)
238 伊藤・吉田 (四中工)
239 桒山・高橋 (三重)

品川・石川
(三重)

240 築地・小椋 (木本)
241 南條・堺 (上野工)
242 矢倉・野谷 (津商業)
243 碇・伊藤 (山田)
244 岩田・藤井 (桑名工)
245 船橋・西尾 (津西)
246 金谷・中林 (神戸)
247 神田・浦中 (桔梗)
248 安藤・黒瀬 (亀山)
249 北村・平賀 (志摩)
250 喜多・丹羽 (四中工)
251 竹尾・森 (津)
252 加藤・坂上 (四工)
253 森川・野呂 (四南)
254 吉川・西野 (伊勢工)
255 伊藤・小川 (いなべ)
256 早川・内山 (三重)
257 大谷・上田 (相可)
258 清水口・橋爪 (鳥羽)
259 遠藤・高部 (四工)
260 北林・天野 (伊勢工)
261 落合・城井 (久農)
262 近藤・南川 (桑名西)
263 小林・野神 (高田)
264 山本・岩本 (鈴鹿)
265 西川・小阪 (神戸)
266 日下部・出口 (いなべ)
267 岩井・廣垣 (伊勢)
268 都築・児玉 (桑名)
269 堀田・柏木 (松阪)
270 村田・小原 (桔梗)
271 伊藤・中村 (津)
272 松本・森 (伊勢工)
273 品川・石川 (三重)